FAMA
PEZZI DI RICAMBIO

SEGAOSSA 1830 "CE"

N.	Denominazione	Codice	
1	POMOLO TENDILAMA INOX	F2538	
2	DISTANZIALE MASCHIO	F2539	
3	MOLLA	F2540	
4	DISTANZIALE FEMMINA	F2541	
5	RASCHIATORI (n°2pz.)	F2542	
6	LARDONI (n°2pz)	F2543	
7	PORTA SLITTA	F2544	
8	SLITTA	F2545	
	SLITTA INOX	F2546	
9	VITE REGISTRO PULEGGIA	F2547	
10	PERNO PULEGGIA	F2548	
11	PULEGGIA SUP. COMPLETA	F2592	
12	PARAPOLVERE	F2550	
13	LAMA INOX 1830	FSG11	
14	SPORTELLO ANODIZZATO 1830	F2593	
	SPORTELLO VERNICIATO 1830	F2594	
15	SPINGICARNE INOX 1830	F2595	
16	POMOLO 6x40 (n°2pz)	F2554	
17	POMOLO SPINGICARNE	F2555	
18	PULEGGIA INFERIORE 1830	F2596	
19	CUSCINETTO PER PERNO	F2557	
20	PERNO FERMALAMA	F2558	
21	CERNIERE (n°2pz.)	F2559	
22	BASE INOX x1830	F2597	
23	PIEDINI BASE (n°4pz.) x1830	F2598	
24	CORPO ANODIZZATO 1830	F2599	
	CORPO VERNICIATO 1830	F2600	
25	MICRO INTERRUTTORE	F2562	
26	PIANO LAVORO INOX 1830	F2601	
27	TASSELLO NYLON	F2564	
28	PISTRA PORZIONATRICE INOX	F2565	
29	ASTA PORZIONATRICE	F2566	
30	SUPPORTO PORZIONATRICE	F2567	
31	POMOLO PORZIONATRICE	F2568	
32	TASSELLO BIANCO (n°2pz)	F2569	
33	BLOCCO NERO GUIDA LAMA	F2570	
34	POMELLI 6x16 (n°2pz)	F2571	
35	LAMIERINO SALVAMANI	F2572	
36	ASTA GUIDALAMA	F2573	
37	POMOLO GUIDALAMA	F2574	
38	QUADROTTO GUIDA LAMA	F2575	

N.	Denominazione	Codice	
39	CAVO SENZA SPINA v.230	F2576	
	v.400	F2577	
40	GOMMINO PIEDE	F2578	
41	PIEDE MOTORE	F2579	
42	MOTORE ANODIZZATO v.230	F2580	
	MOTORE VERNICIATO v.230	F2581	
	MOTORE ANODIZZATO v.400	F2582	
	MOTORE VERNICIATO v.400	F2583	
43	SCATOLA PLASTICA GRANDE	F2584	
44	PRESSACAVO PG 9/11	F2585	
45	SCHEDA AUTOFRENANTE	F2586	
46	CONDENSATORE da uF 20	F2587	
47	SUPPORTI IN GOMMA (n°2pz)	F2588	
48	SCATOLA PLASTICA PICCOLA	F2589	
49	PRESSACAVO PG 9/11	F2585	
50	PULSANTE RASATO VERDE	F2590	
51	PULSANTE FUNGO ROSSO	F2591	

PLATONSERVICE
(800) 500-3
www.platonservice.com

SEGAOSSA 1830

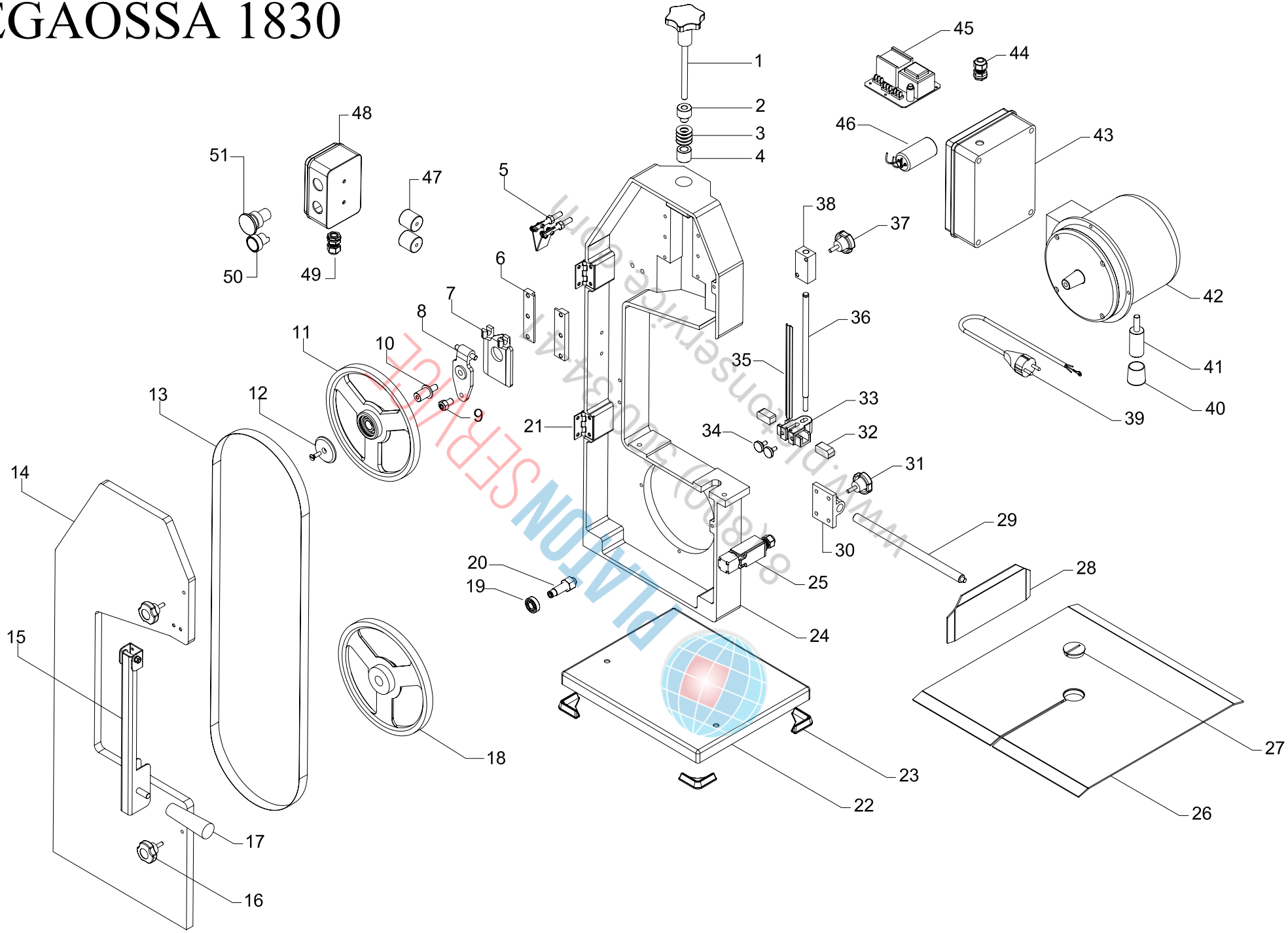

PLATONSERVICE
www.platonservice.com
+39 0331 300 34 41